ՍՅՈՒՆԵՐԻ ՄԻԱՑՄԱՆ ՀԱՆԳՈՒՅՑՆԵՐԻ ԼՐԱՑՈՒՑԻՉ ԱՄՐԱՑՈՒՄ

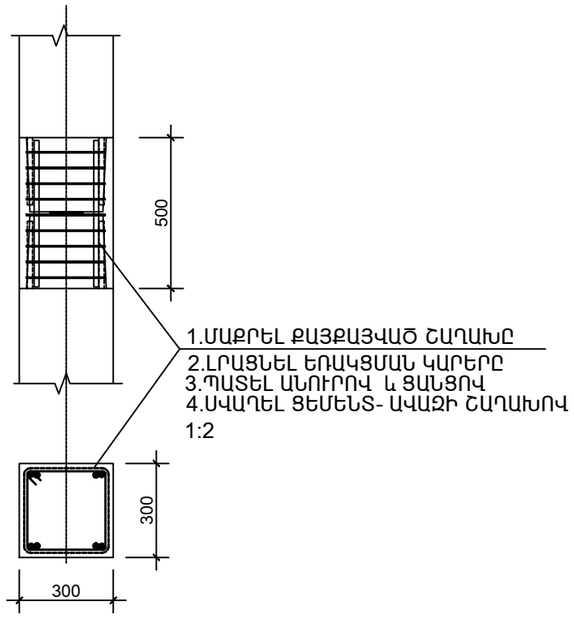

ՊԱՐԶՈՒՆԱԿՆԵՐԻ ՄԻԱՑՄԱՆ ՀԱՆԳՈՒՅՑՆԵՐԻ ԼՐԱՑՈՒՑԻՉ ԱՄՐԱՑՈՒՄ

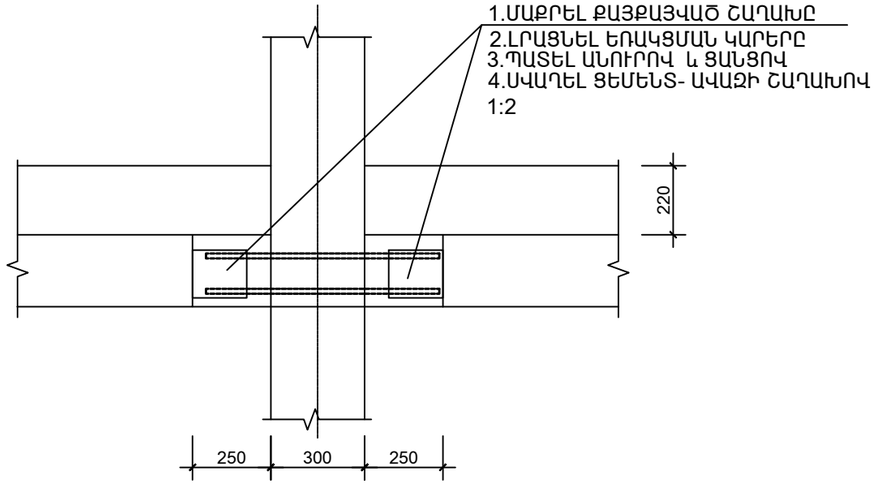

ԵՌԱԿՑԱԾ ԱՄՐԱՆԱՅԻՆ ՑԱՆՑ

ԵՑ - 1 / ՔԱՇԸ 1Մ^2=0.65 ԿԳ /

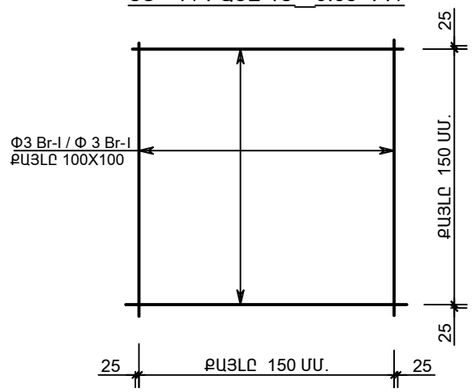

ՊԱՏԻ ՊԱՆԵԼՆԵՐԻ ԼՐԱՑՈՒՑԻՉ ԱՄՐԱՑՈՒՄ

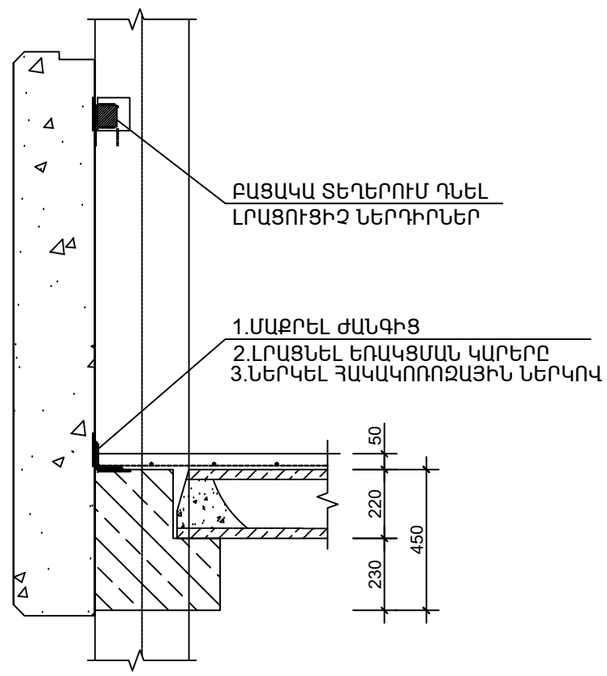

ԴԻՐՔ	ԷՍՔԻԶ
1	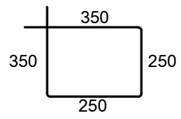

ՆՅՈՒԹԵՐԻ ԾԱԽՍԻ ՄԱՍՆԱԳԻՐ

ԴԻՐՔ	ՆՇԱՆԱԿՈՒՄ	ԱՆՎԱՆՈՒՄ	ՔԱՆԱԿ ՀԱՏ	ԷԼԵՄԵՆՏԻ ՔԱՇԸ	ԷԼԵՄ.ՔԱՇԸ ԿԳ	
	ՍՅՈՒՆԵՐԻ ՄԻԱՑՄԱՆ ՀԱՆԳՈՒՅՑՆԵՐԻ ԱՄՐԱՑՈՒՄ					A500c 4x40=160 Br-I 0.65x40=26
		ՄԵԿ ՀԱՆԳՈՒՅՑԻ ՀԱՄԱՐ				
1		Ø 8 Ac - I L = 1200 ՄՄ.	8	0.50ԿԳ.	4.0	
2	ԵՑ - 1	Ø 3Br-I/100X100/ ∑ S=1.00 Մ^2.		0.65ԿԳ.	0.65	
	ՑԵՄԵՆՏ-ԱՎԱԶԻ ՍՎԱՂ՝ S=1.0x40=40 Մ^2					
	ՊԱՐԶՈՒՆԱԿՆԵՐԻ ՄԻԱՑՄԱՆ ՀԱՆԳՈՒՅՑՆԵՐԻ ԱՄՐԱՑՈՒՄ					Br-I 0.65x40=26
		ՄԵԿ ՀԱՆԳՈՒՅՑԻ ՀԱՄԱՐ				
	ԵՑ - 1	Ø 3Br-I/100X100/ ∑ S=1.00 Մ^2.		0.65ԿԳ.	0.65	
	ՑԵՄԵՆՏ-ԱՎԱԶԻ ՍՎԱՂ՝ S=1.0x78=78 Մ^2					
	ՊԱՏԻ ՊԱՆԵԼՆԵՐԻ ԼՐԱՑՈՒՑԻՉ ԱՄՐԱՑՈՒՄ					
		ՄԵԿ ՀԱՆԳՈՒՅՑԻ ՀԱՄԱՐ				ՊՈՂՊԱՏ 0.4x20=8
	ՆԵՐԴԻՐ ԷԼԵՄԵՆՏ	- 60x4 L = 200ՄՄ.		0.40ԿԳ.	0.40	

§Î²Ì²ÎððÊ ՍՊԸ	ՆԳԾ	Է.ՀԱՐՈՒԹՅՈՒՆՅԱՆ		ՀՀ ԳԵՂԱՐՔՈՒՆԻՔԻ ՄԱՐԶԻ ՁՈԼԱՔԱՐ ՀԱՄԱՅՆՔԻ ԹԻՎ 2 ԴՊՐՈՑԻ ՀԻՄՆԱՆՈՐՈԳՄԱՆ ՆԱԽԱԳԻԾ		
	ՃԱՐՏԱՐԱԳԵՏ	Հ.ԿԱՐԱՊԵՏՅԱՆ				
				ԿՈՆՍՏՐՈՒԿՑԻՈՆԱԿԱՆ ՄԱՍ ՄԱՍՆԱՇԵՆՔ«Յ»	Փուլ	Թերթ	Թերթեր
	»				ԱՆ	Կ-57	87
	ՊԱՏՎԻՐԱՏՈՒ՝«ՀՀ ՔԱՂԱՔԱՇԻՆՈՒԹՅԱՆ ՆԱԽԱՐԱՐՈՒԹՅԱՆ ԾԻԳ» ՊՀ			ՍՅՈՒՆԵՐԻ ,ՊԱՐԶՈՒՆԱԿՆԵՐԻ ՄԻԱՑՄԱՆ ՀԱՆԳՈՒՅՑՆԵՐԻ ԱՄՐԱՑՈՒՄ	ՊԱՏՎԵՐ ԲԼԱԾՁԲ-15/2 ԱՌ 06 ՄԱՅԻՍԻ 2015	